涼風扇（熱交換式）　ユニットクーラー　KUC-W

kamakura

■ 仕様・価格表

定価は本体のみの税抜価格です。
また各種オプション製品および関連工事などに関する諸費用は含まれておりません。
詳しくはご相談ください。

形 式	ファン径 [cm]	定 価 [円]	電 源 相数（φ）	電 源 電圧 [V]	モータ仕様 極数（P）	モータ仕様 出力 [kW]	50 Hz 吹出風量 [m³/min]	50 Hz 冷却能力 *1 [kW]	50 Hz 吹出空気温度 *1 [℃]	50 Hz 出口冷水温度 *1 [℃]	50 Hz 必要冷水量 *1 [ℓ/min]	50 Hz 水頭損失 [mH₂O]	50 Hz 吹出平均風速 [m/s]	50 Hz 騒音 *2 [dB]	60 Hz 吹出風量 [m³/min]	60 Hz 冷却能力 *1 [kW]	60 Hz 吹出空気温度 *1 [℃]	60 Hz 出口冷水温度 *1 [℃]	60 Hz 必要冷水量 *1 [ℓ/min]	60 Hz 水頭損失 [mH₂O]	60 Hz 吹出平均風速 [m/s]	60 Hz 騒音 *2 [dB]
KUC-126W3	30	1,040,000	3	200	4	0.05	36	14.7	24.5	29.0	17.5	8.3	2.9	51	41	15.3	25.0	29.0	18.3	8.6	3.3	54
KUC-166W3	40	1,694,000			4	0.2	75	30.6	24.5	29.0	36.5	8.8	3.3	59	86	32.1	25.0	29.0	38.4	9.6	3.8	62
KUC-206W3	50	2,322,000			6	0.4	108	44.1	24.5	29.0	52.6	9.8	3.6	59	123	45.9	25.0	29.0	54.9	10.2	4.1	62
KUC-246W3-E3	60	2,729,000			6	0.75	154	62.8	24.5	30.0	69.3	18.7	3.8	66	181	67.6	25.0	30.0	74.5	21.1	4.5	71

*1　冷却能力設定条件 ： 吸込空気温度 35 ℃、吸込空気湿度 60 %、入口冷水温度 17 ℃
*2　騒音は、機端 1.5 m 地点3点の平均値で、フリーエアで測定した値です。
・ E3 は、トップランナーモータ製品です。
・ 使用する冷却水は、「冷凍空調機器用水質ガイドライン JRA-GL02:1994　冷却水系（一過式）」の基準を満たしたものをご使用ください。

■ 外形寸法図　単位 [mm]

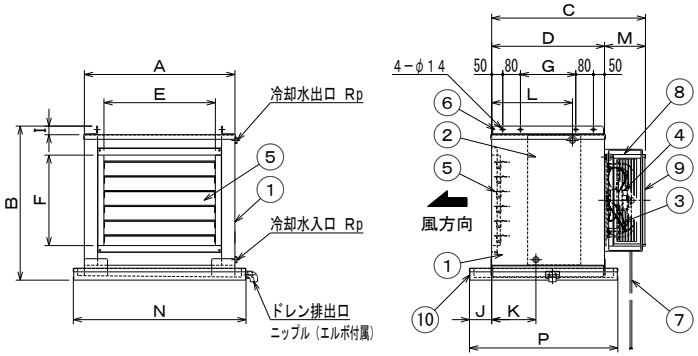

■ 外形寸法表

形 式	外形寸法 [mm] A	B	C	D	M	E	F	G	I	J	K	L	N	P	冷水出入口ソケット Rp	ドレン排出口 ニップルエルボ付属	重量 [kg]
KUC-126W3	680	710	695	510	185	503	417	250	40	100	200	365	780	670	15A	20A	105
KUC-166W3	940	940	715		205	763	497						1,040		20A		160
KUC-206W3	1,150	1,060	790		280	933	537		50				1,250		25A	25A	219
KUC-246W3-E3	1,400	1,155	1,095	550	545	1,123	600	290		150	225	390	1,500	760	32A		335

■ 構造仕様

形　式	KUC-126W3 KUC-166W3	KUC-206W3	KUC-246W3-E3
① ケーシング	電気亜鉛メッキ鋼板 1.2 t		
② エレメント	銅管 0.6 t　× アルミフィン 0.15 t		
③ ファン	鋼板		アルミニウム
④ モータ	アウターロータ型電動機 耐熱クラス E		全閉カゴ型誘導電動機 （トップランナーモータ） 耐熱クラス F
⑤ ダンパー	SUS304		
⑥ 吊下用ブラケット	熱間圧延鋼板 L-40 × 55 × 4.5	熱間圧延鋼板 L-50 × 55 × 6	
⑦ リード線	2PNCT、モータより 1 m		2PNCT、モータより 2 m
⑧ フィルタネット	電気亜鉛メッキ鋼板 1.2 t		クリンプ金網　12 mm 目
⑨ フィルタ	PPハニカム		
⑩ ドレンパン	電気亜鉛メッキ鋼板 1.6t＋SUS304 1.5t		
塗装	メラミン焼付塗装		
塗装色	グレー（マンセル 8.15Y6.4/0.6 ）		
最高使用圧力	0.3 MPa(G)		